S

新明和ヘリカルブロワ
HELICAL ROTOR BLOWER, LAND TYPE

ShinMaywa

御注文主 CUSTOMER	数量 QUANTITY	台 SET

ＡＲＨ２５ＥＸ　外形寸法図 DIMENSIONS

屋内仕様（標準仕様）
Indoortype

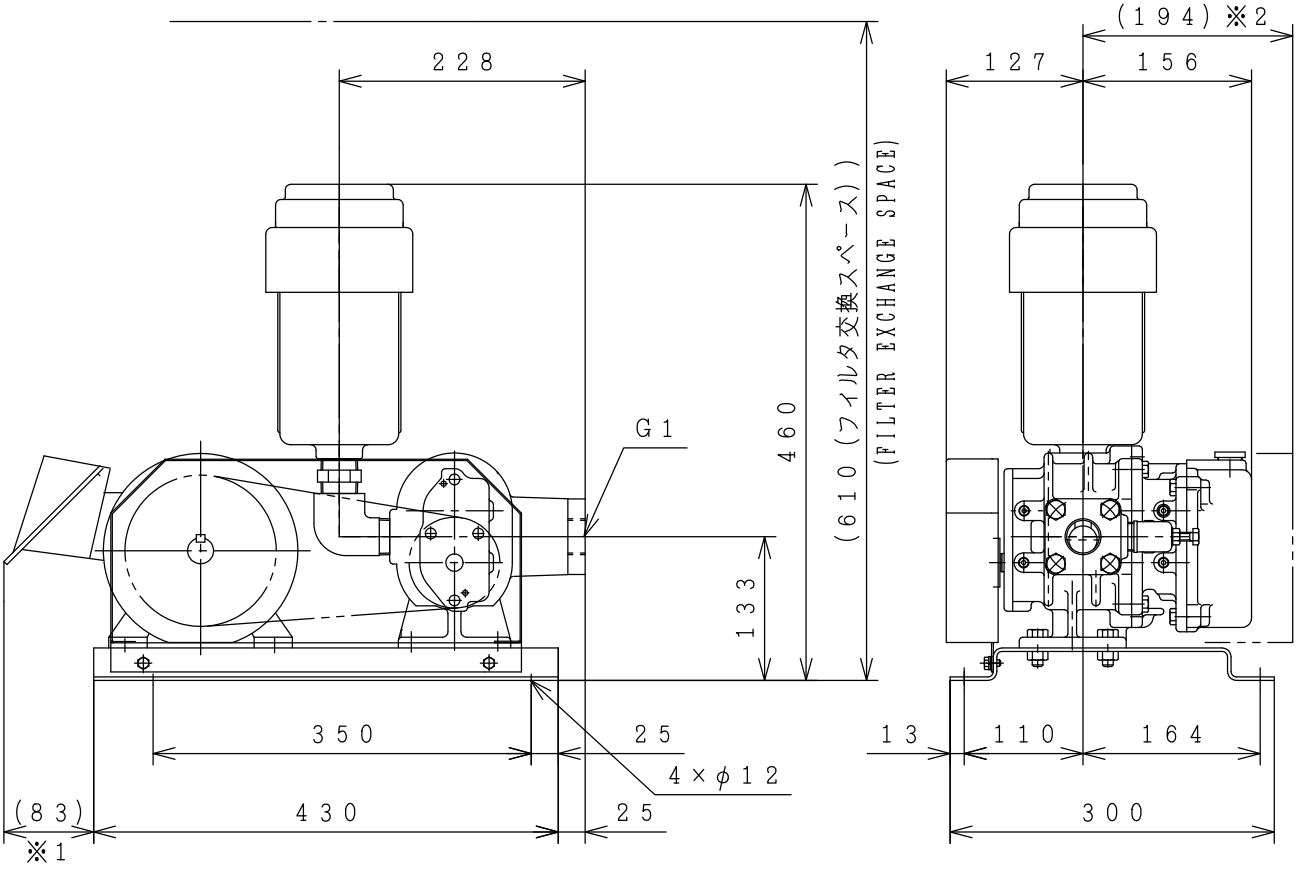

１．※１、※２寸法は標準の最大モータを搭載した場合の、機器としての最大寸法です。
　　標準外モータを使用する場合、※１、※２の寸法は変更となる場合があります。
　　※１の寸法は、ベルト張り状況により多少変化します。

1:The dimensions of ※1 and ※2 are the size which equipped with a largest standard motor.When equiped with a extra motor,this dimension is changed.
The dimension of ※1 shall change by the condition of V-belt.

製図 DWG.	澤海	'24-03-19	名称 TITLE 外形寸法図 DIMENSIONS	図番 DWG No. A432809
検図 JUDG.	真下	'24-03-19		
承認 APPD.	井谷	'24-03-21		

新明和工業株式会社　ShinMaywa Industries, Ltd.