S

ShinMaywa

御注文主 CUSTOMER	数量 QUANTITY	台 SET

自動接続型　外形寸法図 (AUTOMATIC CONNECTION TYPE PUMP DIMENSION)

接続型番　(CONNECTION TYPE)　　P100B

S3P100B

S4P100B

ポンプ型式 MODEL	出力(kW) OUTPUT
CVC1001	5.5

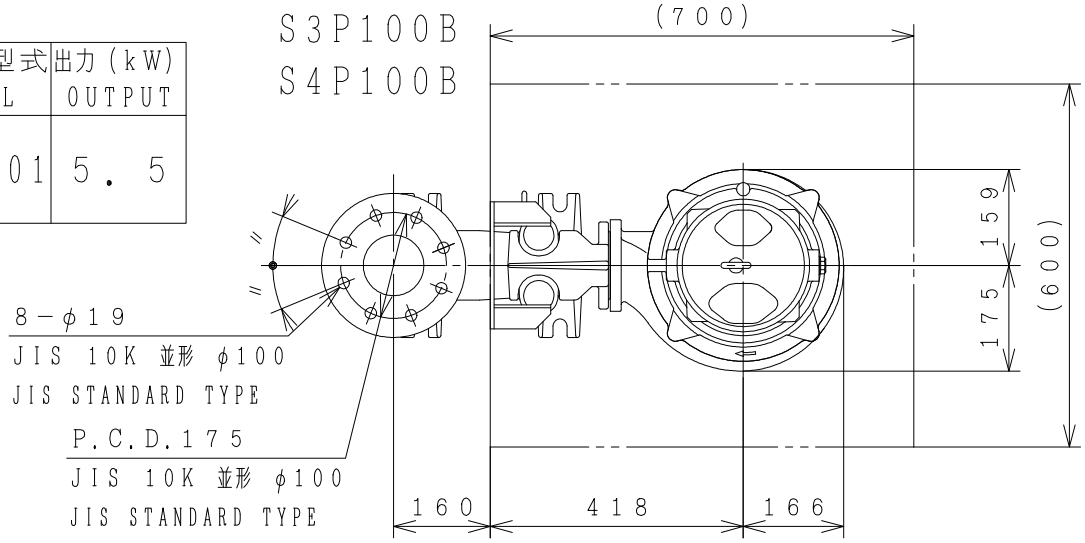

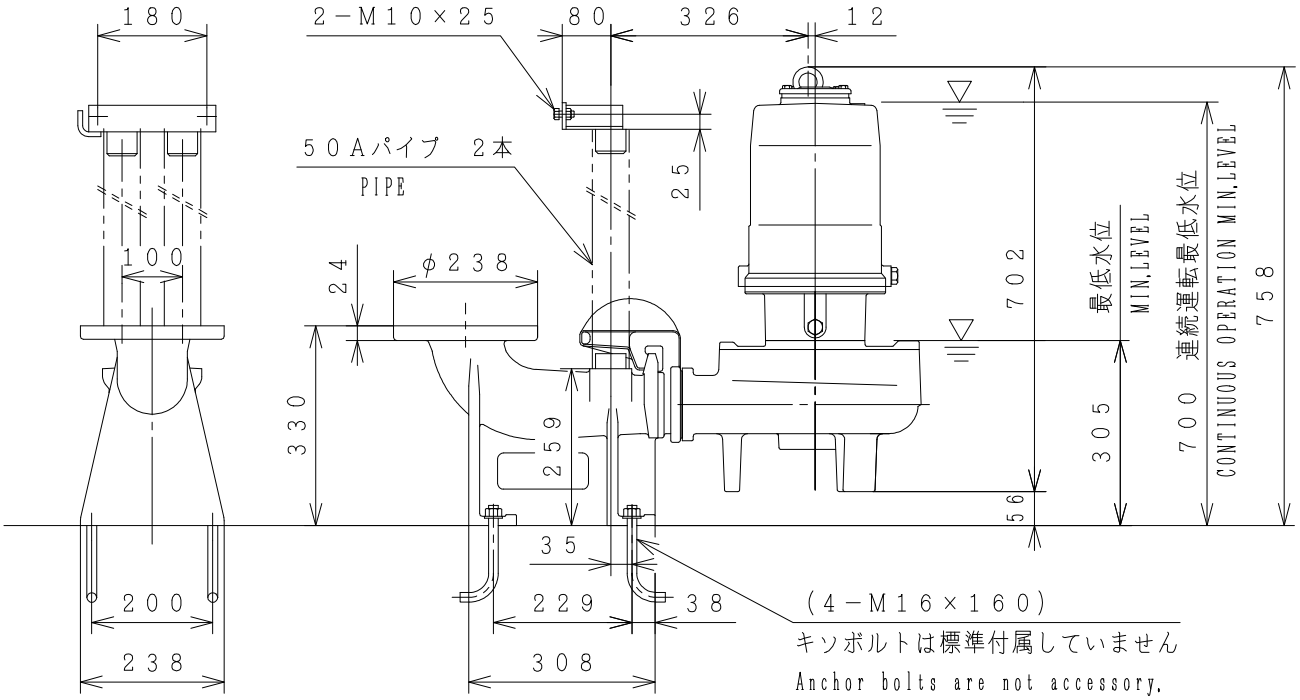

〔注〕　ポンプを最低水位で運転する場合は、30分間以内に制限して下さい。
連続運転の場合は、指定の連続運転最低水位を確保して下さい。
本図にはケーブル類は図示されていません。

〔Note〕 Limit operation to maximum 30 minutes in the event of operating the pump at the minimum water level.
Secure designated continuous operation minimum water level in the event of continuous operation.
Cables are not sure on this drawing.

製図 DWG.	吉田	'08·11·07	名称 TITLE	図番 DWG No.	△1
検図 JUDG.		' · ·	外形寸法図 (PUMP DIMENSION)	AV4606	
承認 APPD.	梅田	'08·11·07			

新明和工業株式会社　ShinMaywa Industries, Ltd.